JA共済CUP2014　第41回茨城県学年別少年サッカー大会

【高学年の部】

優　　勝	： 鹿島アントラーズ ジュニア（鹿嶋市）
準 優 勝	： ばらき サッカークラブ（石岡市）
第 3 位	： 鹿嶋アントラーズ つくば ジュニア（つくば市）
第 4 位	： ＦＣ石岡（石岡市）
敢 闘 賞	： 息栖ＳＳＳ，古河ＳＳ，津田ＳＳＳ，大子ＳＳＳ

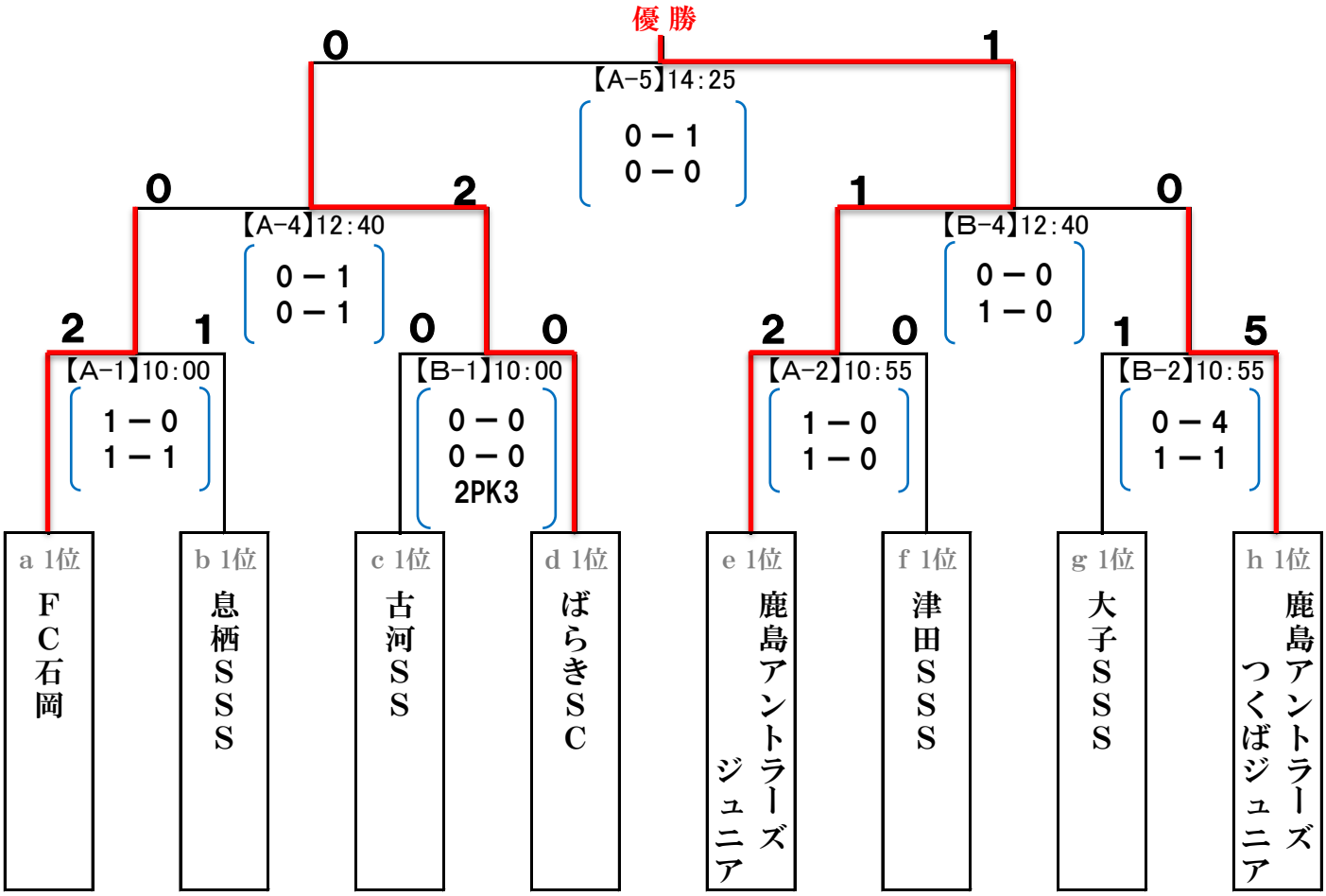

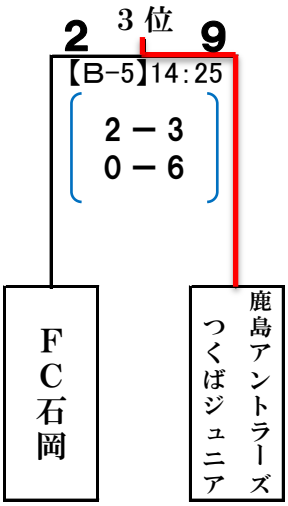

※試合時間は、４０分（20分：5分：20分）とする。

※決勝戦は同点のとき１０分間の延長、それ以外はＰＫ方式とする。
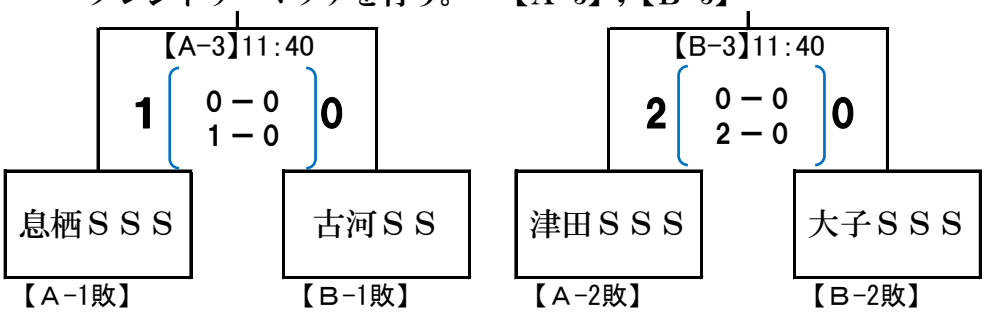
※トーナメント１回戦で負けたチームは、各コートの第３試合目に
　フレンドリーマッチを行う。　【A-3】,【B-3】