2月11日（水） 祭日

4年生トーナメント

土合A　土合B　波崎　太田　軽野東　若松　横瀬　軽野　大野原　息栖　　合計 10チーム

15分−5分−15分　　8人制

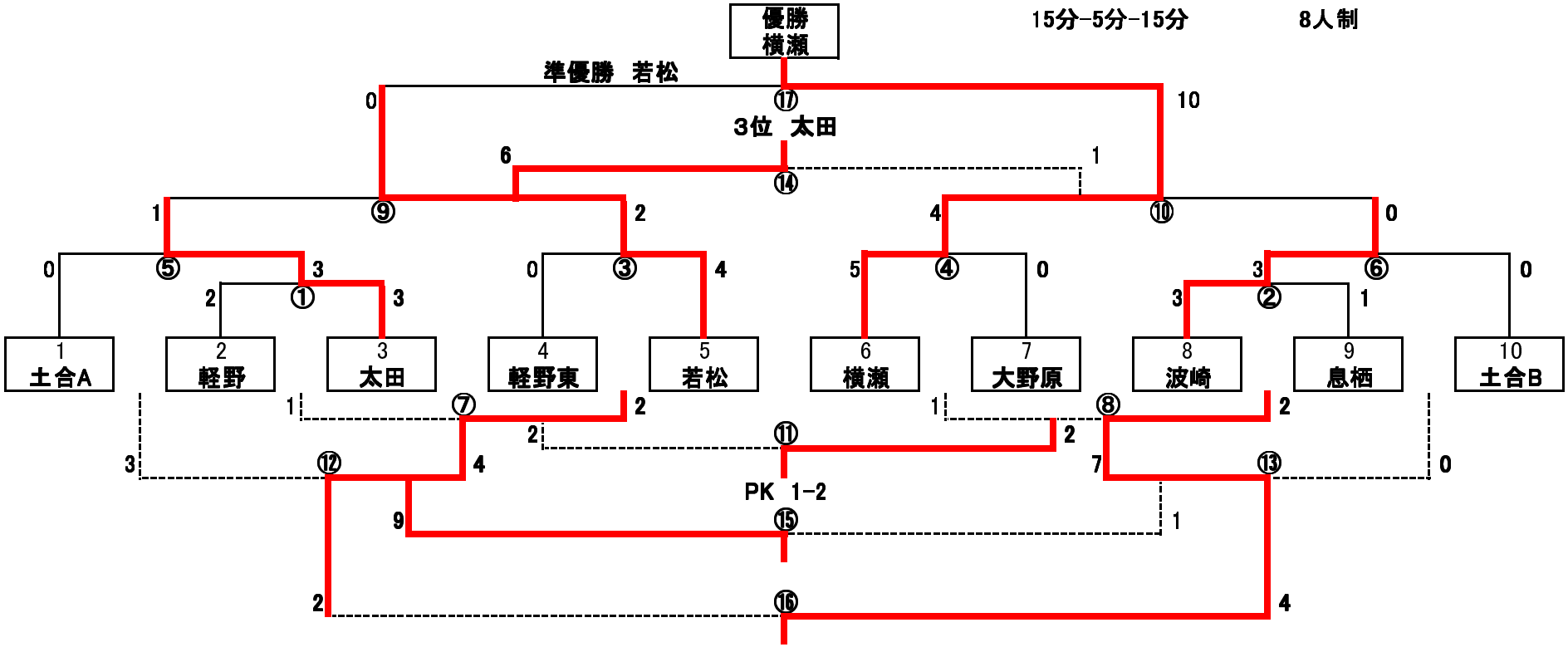

	Cコート				
		対戦			結果
9:00	①	軽野	−	太田	2−3
9:40	③	軽野東	−	若松	0−4
10:20	⑤	土合A	−	太田	0−3
11:00	⑦	軽野	−	軽野東	1−2
11:40	⑨	太田	−	若松	1−2
12:20	⑪	軽野	−	大野原	2(1−2)2
13:00	⑬	息栖	−	土合B	7−0
13:40	⑮	土合A	−	土合B	9−1
14:20	⑰	若松	−	横瀬	0−10

	Dコート			
	対戦			結果
②	波崎	−	息栖	3−1
④	横瀬	−	大野原	5−0
⑥	土合B	−	波崎	3−0
⑧	大野原	−	息栖	1−2
⑩	横瀬	−	波崎	4−0
⑫	土合A	−	軽野東	3−4
⑭	太田	−	波崎	6−1
⑯	軽野東	−	息栖	2−4

2月11日（水） 祭日

6年生トーナメント

土合A　土合B　波崎　太田　軽野東　若松　横瀬　軽野　大野原　息栖A　息栖B　合計 11チーム

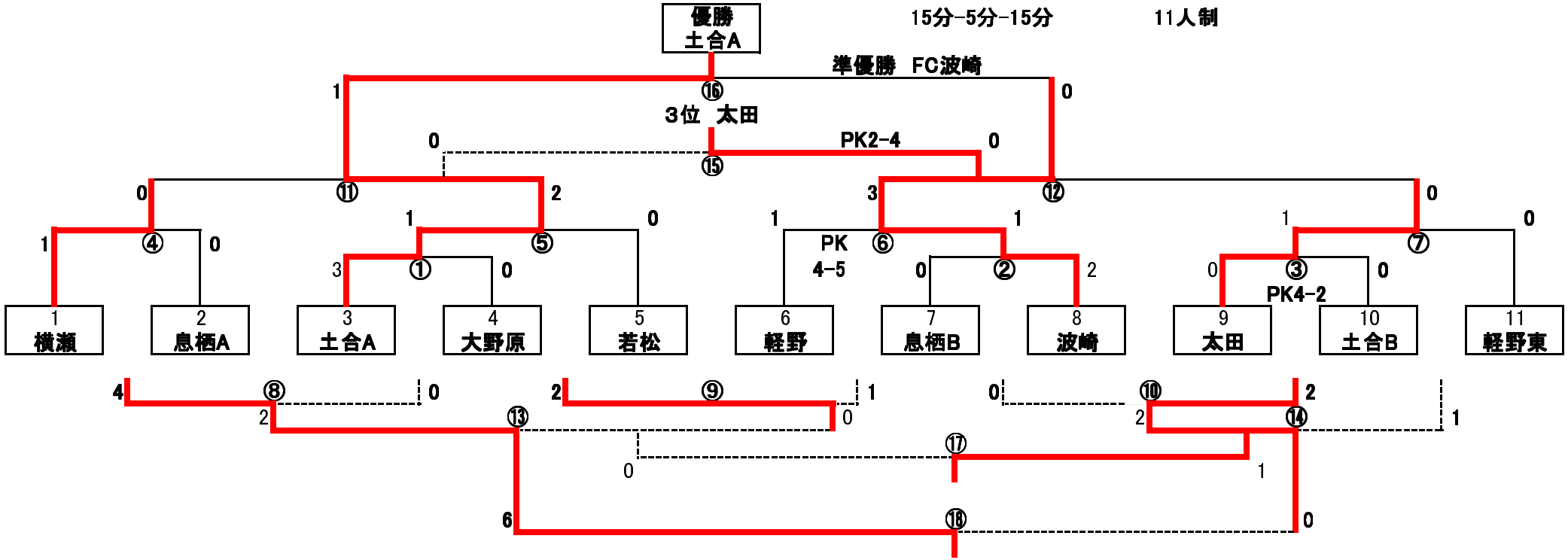

		Aコート			
		対戦			結果
9:00	①	大野原	−	土合A	0−3
9:40	③	太田	−	土合B	0(4−2)0
10:20	⑤	若松	−	土合A	0−2
11:00	⑦	軽野東	−	太田	0−1
11:40	⑨	若松	−	軽野	2−1
12:20	⑪	横瀬	−	土合A	0−2
13:00	⑬	息栖A	−	若松	2−0
13:40	⑮	横瀬	−	太田	0(2−4)0
14:20	⑰	若松	−	軽野東	0−1

	Bコート			
	対戦			結果
②	息栖B	−	波崎	0−2
④	横瀬	−	息栖A	1−0
⑥	軽野	−	波崎	1(4−5)1
⑧	息栖A	−	大野原	4−0
⑩	息栖B	−	土合B	0−2
⑫	波崎	−	太田	3−0
⑭	土合B	−	軽野東	2−1
⑯	土合A	−	波崎	1−0
⑱	息栖A	−	土合B	6−0