第10回　Ｕ－１０海ザルCUPサッカー大会　　決勝トーナメント

順位　トーナメント（２位パート）

２位パート	チーム名
⑨	大野原SSSB
⑩	玉造FC N
⑪	平井SSSA
⑫	土合1985
⑬	大野SSS
⑭	三笠小SSS
⑮	波野SSS
⑯	潮来SS
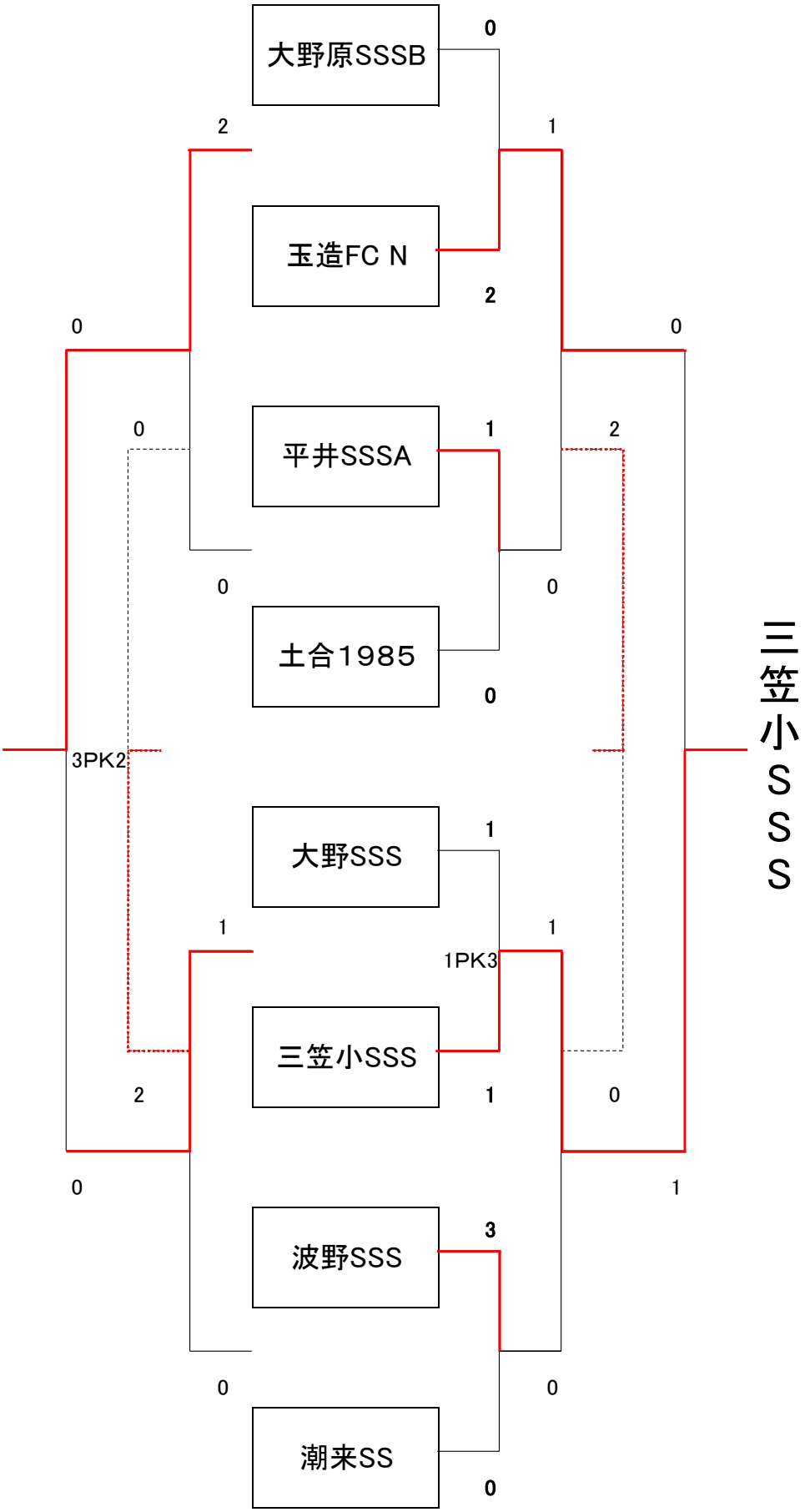
試合時間【12分ハーフ】		決勝トーナメント			
Aコート	大野原SSSB	0	VS	2	玉造FC N
1回戦			PK		
Bコート	平井SSSA	1	VS	0	土合１９８５
1回戦			PK		
Cコート	大野SSS	1	VS	1	三笠小SSS
1回戦		1	PK	3	
Dコート	波野SSS	3	VS	0	潮来SS
1回戦			PK		
Aコート	玉造FC N	1	VS	0	平井SSSA
準決勝			PK		
Dコート	三笠小SSS	1	VS	0	波野SSS
準決勝			PK		
Bコート	大野原SSSB	2	VS	0	土合１９８５
フレンドリー			PK		
Cコート	大野SSS	1	VS	0	潮来SS
フレンドリー			PK		
Aコート	玉造FC N	0	VS	1	三笠小SSS
決勝			PK		
Dコート	平井SSSA	2	VS	0	波野SSS
フレンドリー			PK		
Bコート	大野原SSSB	0	VS	0	大野SSS
フレンドリー		3	PK	2	
Cコート	土合１９８５	0	VS	2	潮来SS
フレンドリー			PK